Scaldabagni istantanei a gas a camera aperta serie Eco

innovita

Acqua Calda Sempre

# Primo Eco ic D

# Scaldabagni serie Primo Eco

innovita
Acqua Calda Sempre

**Scaldabagno istantaneo a gas a camera aperta a basse emissioni di Ossido di Azoto**
**Accensione Ionizzata**

Gli scaldabagni istantanei a camera aperta (accensione ionizzata) serie Primo Eco hanno ridotte emissioni di Ossidi di Azoto (NOx).

Progettati in Italia, sono compatti e tecnologicamente all'avanguardia.

Tutti i modelli sono modulanti ed equipaggiati di economizzatore gas, assicurando così un elevato rendimento, comfort sanitario e consumi ridotti.

Il pratico display comunica istantaneamente la temperatura dell'acqua mentre l'avviamento è garantito anche con una minima pressione idrica.

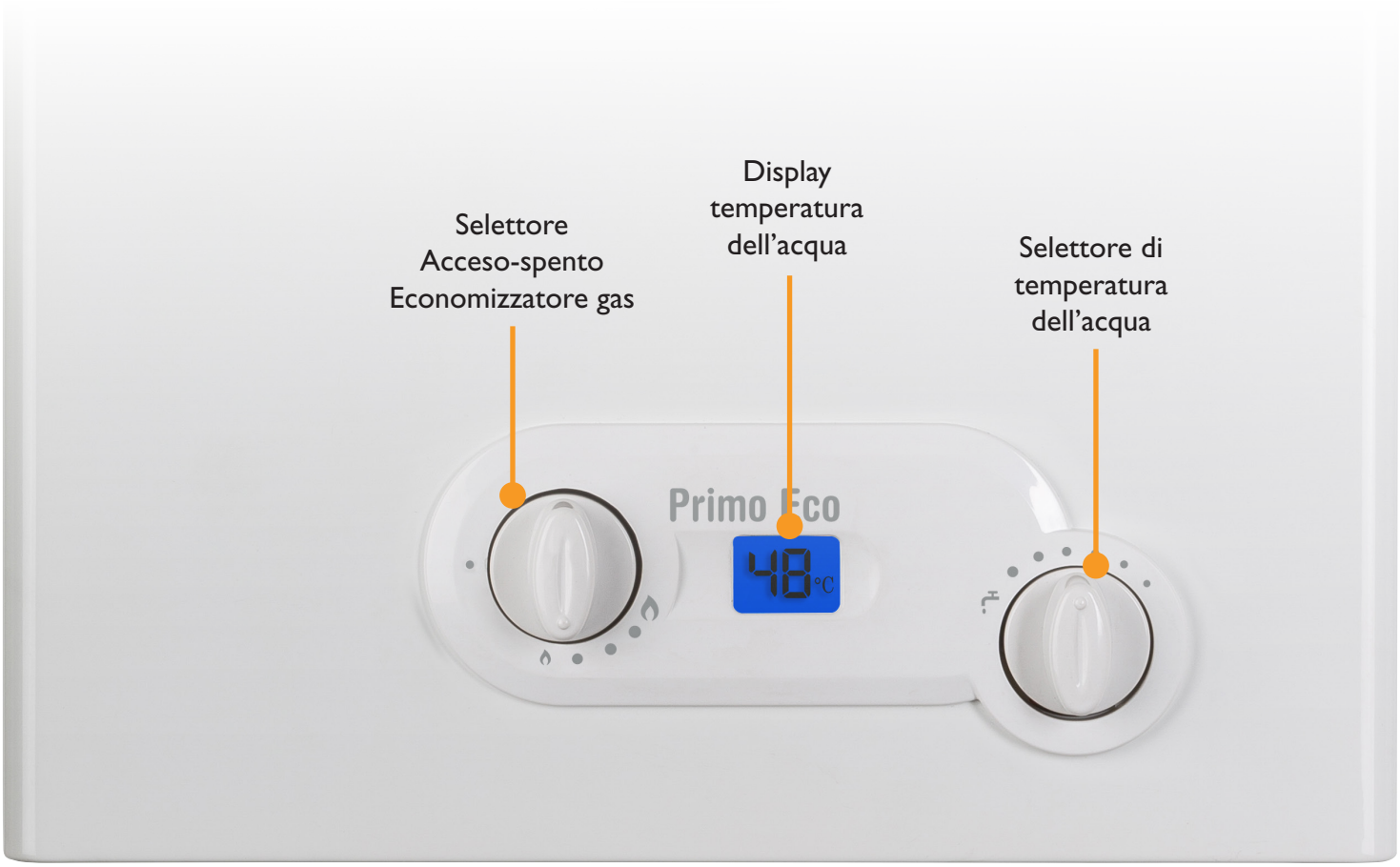


## Simbologia cruscotto

- Posizione spento
- Gas al minimo
- Gas al massimo
- Temperatura acqua

# Primo Eco 11 ic D - Primo Eco 14 ic D

innovita
Acqua Calda Sempre

**Scaldabagno istantaneo a gas a camera aperta a basse emissioni di Ossido di Azoto**
**Accensione Ionizzata**

Lo scaldabagno istantaneo a camera aperta Primo Eco ic D è disponibile nelle versioni da 11 e da 14 litri a Metano e GPL.

E' equipaggiato di selettore di portata dell'acqua per offrire un ottimale comfort.

La semplicità di istallazione e di manutenzione e l'utilizzo di componenti altamente affidabili, rendono la serie Primo Eco un'ottima scelta sia per installazioni residenziali che commerciali.

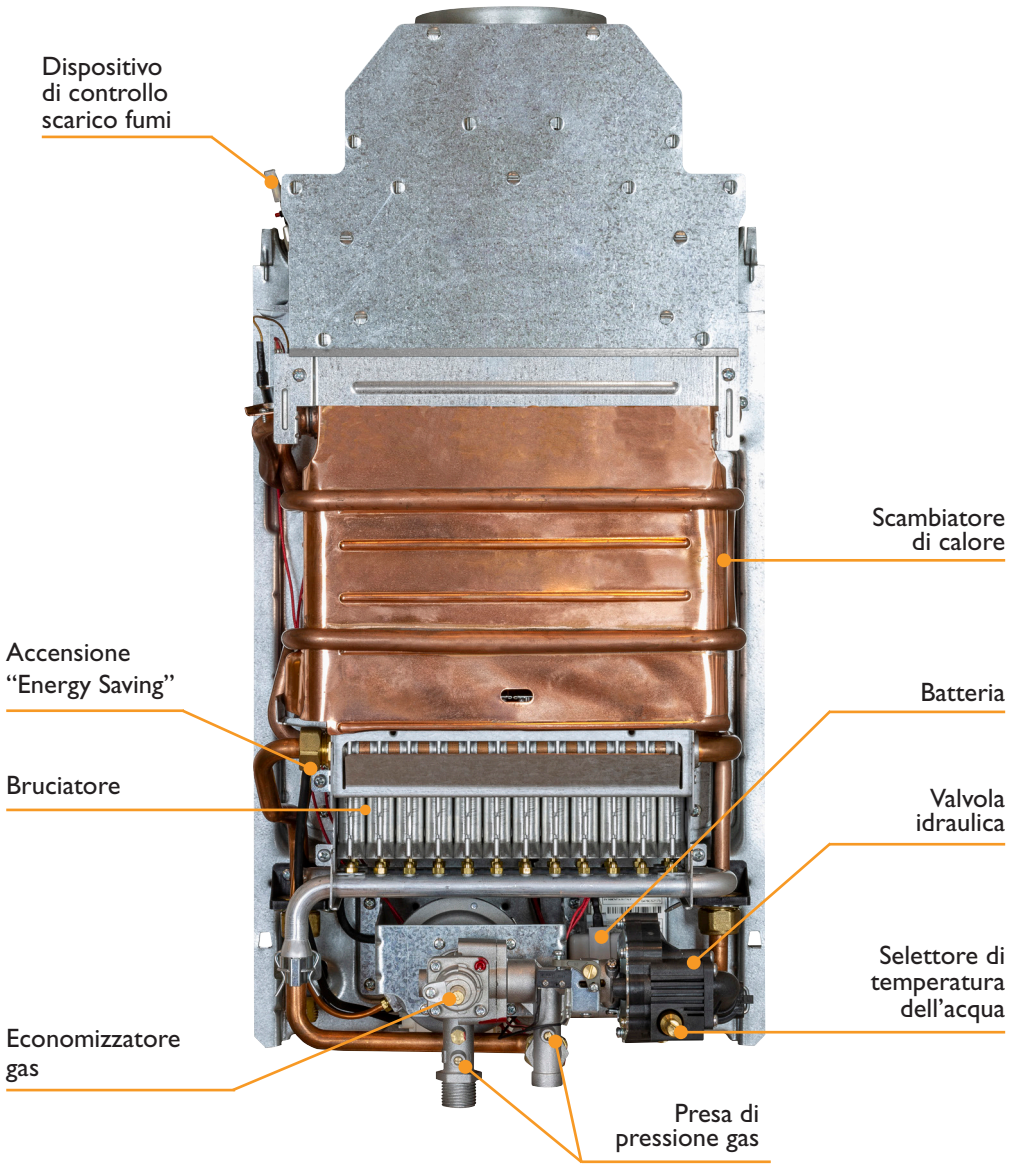


AC - acqua calda
G - gas
AF - acqua fredda

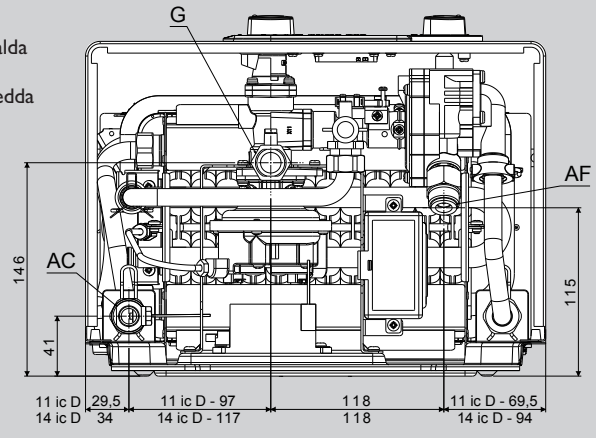


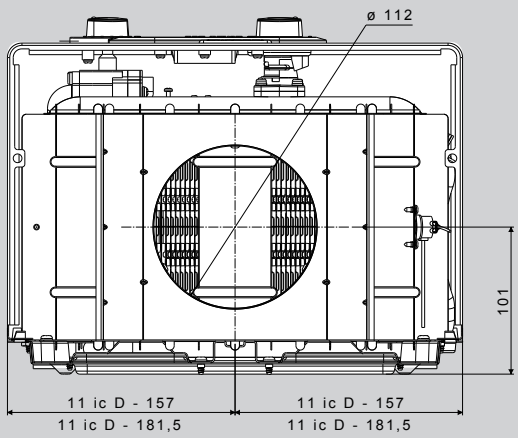

## Dati tecnici validi per i seguenti gas: Metano (G20) e GPL (G30-G31)

| | | Primo Eco 11 ic D | Primo Eco 14 ic D |
|---|---|---|---|
| Profilo di carico - Classe efficienza energetica | | M - A | L - A |
| Portata termica nominale | kW | 21,7 | 27,2 |
| Potenza utile nominale | kW | 19,3 | 24,3 |
| Portata termica minima (MTN - GPL) | kW | 9,8 - 10,8 | 10,8 - 13,9 |
| Potenza utile minima (MTN - GPL) | kW | 8,7 - 9,6 | 9,7 - 12,3 |
| Portata idrica di avviamento | l/min | 2,5 | 2,5 |
| Pressione idrica ingresso max. | bar | 10,0 | 10,0 |
| Pressione idrica ingresso min. | bar | 0,2 | 0,2 |
| Diametro tubi scarico fumi | mm | 110 | 130 |
| Dimensioni (HxLxP) | mm | 592x314x246 | 650x363x246 |
| Emissioni di ossidi d'azoto < 56 mg/kWh (Reg. UE 814/2013) | | | |

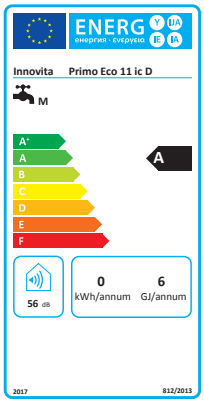


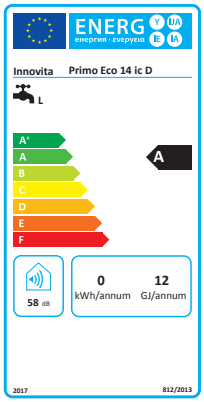


Innovita S.r.l.
Via Pascolo 4
23842 Bosisio Parini
Lecco - Italy
tel. +39 0341 1880840
servizioclienti@innovita.it
www.innovita.it
facebook/innovita.it

Acqua Calda Sempre

Con l'intento di migliorare la qualità dei propri prodotti, Innovita si riserva il diritto di aggiornare le caratteristiche tecniche e i dati del presente documento senza preavviso.